VVVF
MRF-A4

Disegni d'ingombro: VVVF-MRF 4P - Autoventilati

Overall dimension drawings: VVVF-MRF - 4P - Self-ventilated

CAT 4

Serie Lines	ML (90, 120 avv./ora-starts/hour), MRF 235 (240 avv.ora-starts/hour)	Grandezza Frame sizes	235, 280
Forma costruttiva Mounting shape	A4	Protezione Enclosure	IP21
Ventilazione interna (IC 01) Internally cooled without forced ventilation			

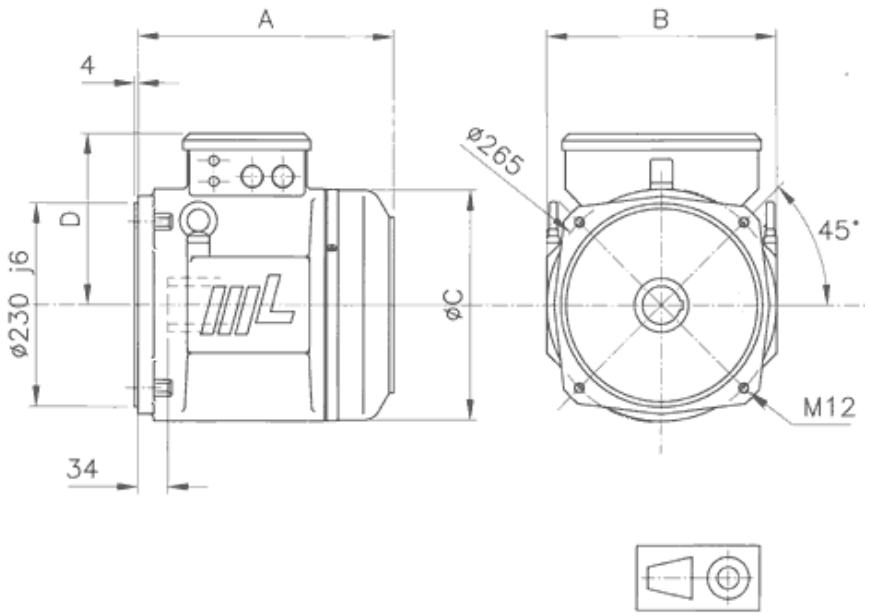

GRANDEZZA SIZE	A	B	C	D
235	291	262	260	250
280	337	310	314	277